Узел установки сальника.

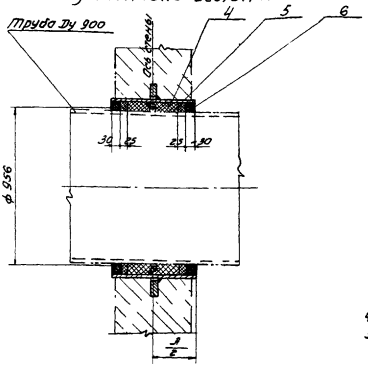

1. Проходные набивные сальники предназначены для пропуска стальных труб по ГОСТ 4015-58, а также чугунных по ГОСТ 3325-30 через стены сооружений, как в мокрых, так и в сухих грунтах.
2. Толщина стены равна или меньше размера „Л". Корпус сальника закладывается в опалубку при бетонировании. Для предохранения патрубка сальника от смещения, он должен быть точно врезан в обе стенки опалубки и приварен к проходящей горизонтальной и вертикальной арматуре.
3. Заделку сальника производить в соответствии с инструкцией СТ 144-55 МСПМЭП.
Зазор между рабочей трубой и корпусом сальника плотно набивается пространенной прядью, предварительно скрученной в жгут толще величины зазора. Концы зазоров должны быть тщательно зачеканены асбестоцементным раствором, состоящим из 70% цемента марки не ниже 400 (ГОСТ 970-41) и 30% асбестового волокна по весу не ниже 4-го сорта (ГОСТ 7-60) с добавкой воды в количестве 10-12% от веса сухой асбестоцементной смеси.
Асбестовое волокно перед употреблением должно быть распушено и просушено. Наличие в асбестовом волокне комков и посторонних примесей не допускается. Цемент и асбестовое волокно до затворения водой должны быть тщательно перемешаны для получения однородной смеси. Затворение водой сухой асбестоцементной смеси производится непосредственно перед употреблением в дело в количестве, требующимся на заделку одного замка.
4. Крайние упорные кольца (поз. 3) привариваются швом ⊵6-20/300 ▭.
5. Мастика для замазки состоит из 70% нефтяного битума М-IV и 30% порошка из асбестового волокна.

Корпус сальника.

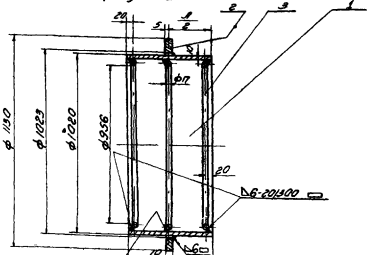

№ поз	ГОСТ	Наименование	размеры в мм		Количество	материал	Вес детали в кг: штуки	Вес детали в кг: общий	Вес корпуса сальника в кг	Количество сальников на заказ
1	4015-58	Труба 1020×10	Л	200	1	Ст.0	50,0	50,0	81,5	
				300	1	Ст.0	74,7	74,7	106,2	
2	—	Кольцо	Из полосы ×10		1	Ст.0	14,2	14,2		Применен в проекте шифр
3	2590-57	Круг П	30×3 в ГОСТ 8560		3	Ст.0	5,5	16,5		
4	5152-55	Набивка	—		—	Пряденая пеньковая пропитанная	—	—	Отделение	
5	—	Зачеканка	—		—	Асбестоцементный раствор	—	16,7	Рук. группы	
6	—	Замазка	—		—	мастика	—	11,5		
—	8323-51	электроды тип Э-42	—		—	—	—	0,8	Конструкт.	

Сальники для прохода металлических труб Ду 50÷1200 через стены сооружений.

Сальник Ду 900.
Длина корпуса 200 и 300.

Типовой проект 8С-02-10 | ВКТ-1128 | Лист 33 | 1960г.

Ц. 6157

Начальник отдела Руководитель группы | Ибанов И.Б. Бондаренко Е.И. | Инженер Проверил | Тит Бондаренко Е.Ф. | Тит Михеева Н.Я.

Узел установки сальника.

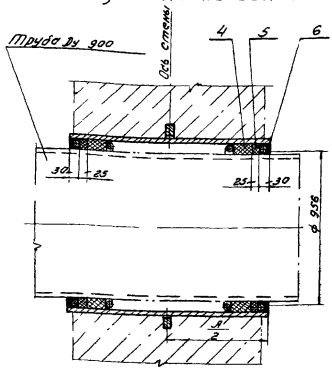

Корпус сальника.

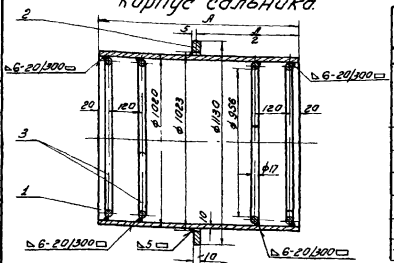

1. Проходные набивные сальники предназначены для пропуска стальных труб по ГОСТ 4015-58, а также чугунных по ГОСТ 3525-50 через стены сооружений как в мокрых, так и в сухих грунтах.
2. Толщина стены, равная или меньше размера „Я" корпуса сальника закладывается в опалубку при бетонировании для предохранения попадания сальника от смещения он должен быть точно брезан в оде стенки опалубки и приварен к проходящей горизонтальной и вертикальной арматуре
3. Заделку сальника производить в соответствии с инструкцией 4.141-3 вып.1. Зазор между рабочей трубой и корпусом сальника плотно набивается пропаленной прядью, предварительно скрученной в жгут толще величины зазора. Канты зазоров должны быть тщательно зачеканены асбестоцементным раствором, состоящим из 70% цемента марки не ниже 400 (ГОСТ 370-41) и 30% асбестового волокна по весу не ниже 4-го сорта (ГОСТ 7-60) с добавкой воды в количестве 10-12% от веса сухой асбестоцементной смеси. Асбестовое волокно перед употреблением должно быть распушено и просушено. Наличие в асбестовом волокне катков и посторонних примесей не допускается. Цемент и асбестовое волокно до затворения водой должны быть тщательно перемешаны для получения однородной смеси. Затворение водой сухой асбестоцементной смеси производится непосредственно перед употреблением в дело в количестве, требующимся на заделку одного замка.
4. Крайние упорные кольца (поз.3) приваиваются швом 6-20/300 ▭.
5. Мастика для замазки составляется из 70% нефтяного битума М-IV и 30% порошка из асбестового волокна.

N поз.	ГОСТ	Наименование	Размеры в мм		Количество	Материал	Вес деталей в кг: штуки	Вес деталей в кг: общий	Вес корпуса сальника в кг	Количество сальников на заказ
1	4015-58	Труба	Я	500	1	Ст.0	124,5	124,5	161,6	
				700	1	Ст.0	174,8	174,8	212,0	
				1000	1	Ст.0	248,1	248,1	286,2	
2		Кольцо	Лист 6 ГОСТ 380-58		1	Ст.0	14,2	14,2		Применен в проекте шифр
3	2590-57	Круг 17	Длина 3025 разверн.		4	Ст.0	5,5	22,0		
4	5152-55	Набивка	—		—	Прорезиненная пряжа пропитанная асбестоцементным раствором	—	21,2	Отделение рук группы	
5	—	Зачеканка	—		—	Асбестоцементный раствор	—	16,7		
6	—	Замазка	—		—	Мастика	—	11,5		
—	2523-51	Электроды типа Э-42	—		—	—	—	0,9	Конструкт	

Сальники для прохода металлических труб Ду 50-1200 через стены сооружений.

Сальник Ду 900.
Длина корпуса 500, 700 и 1000.

Типовой проект ВС-02-10 | ВКТ-1128 Лист 34 | 1960 г.

Ин. 6158

Начальник отдела Руководитель группы Инженер Проверил. Инженер Бондаренко Бондаренко Михеева Н.Н.